Härkisuontie etelään

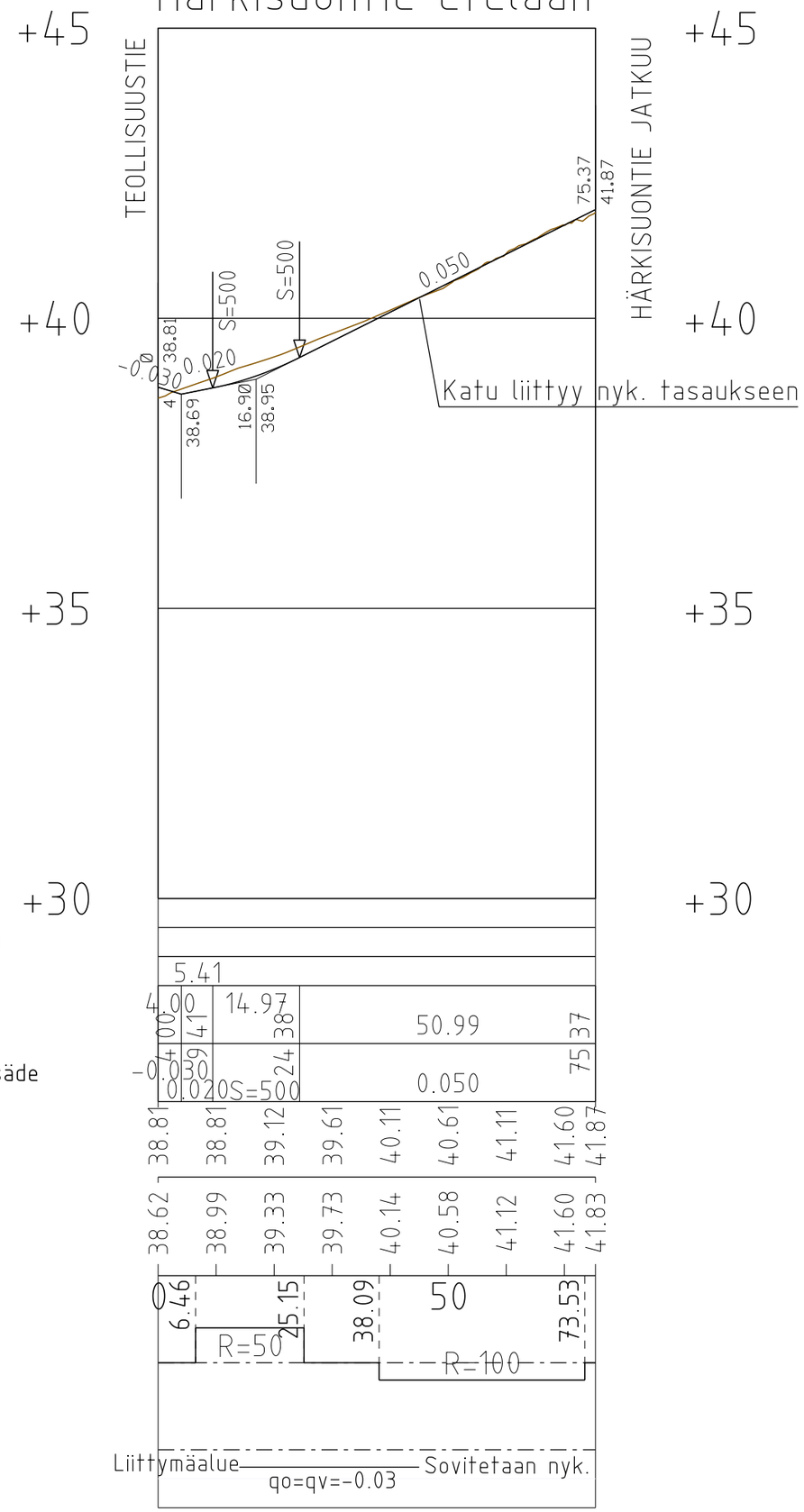

TYYPPIPOIKKILEIKKAUS
HÄRKISUONTIE ETELÄÄN

Paalu 30.0 1:100/1:100

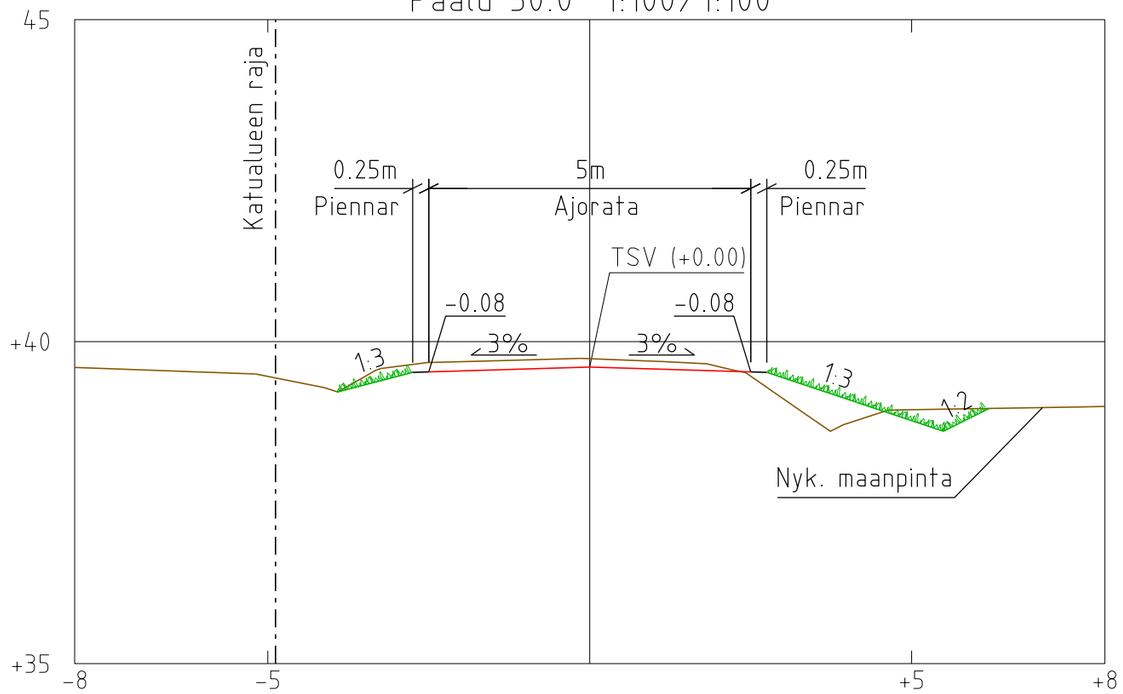

Tilaaja KOKEMÄKI KOKEMÄEN KAUPUNKI		Kaup.osa/Kylä: Haanmäki Kortteli/Tila Tontti/Rno	
		Korkeus- ja koord. järjestelmä: N2000 ETRS-GK22	
		Piirustuslaji: Katusuunnitelma Juokseva no	
Rakennuskohteen nimi ja osoite Teollisuustien suunnittelu Härkisuontie etelään		Piirustuksen sisältö Pituusleikkaus Tyyppipoikkileikkaus	Mittakaavat 1:1000 / 1:100 1:100
SITOWISE Helsinginkatu 15 20500 Turku 020 747 6000 www.sitowise.com		Suunn.ala: TKA Työnumero: KAU46826 Piir.no: K3-3 Muutos	
Suunnittelija: Laura Haonperä	Tarkastaja: Ilkka Ojaniittu	Tiedosto	
Piirtäjä	Vast.suun/Hyväksyjä: Ilkka Ojaniittu	Päiväys: 14.9.2022	