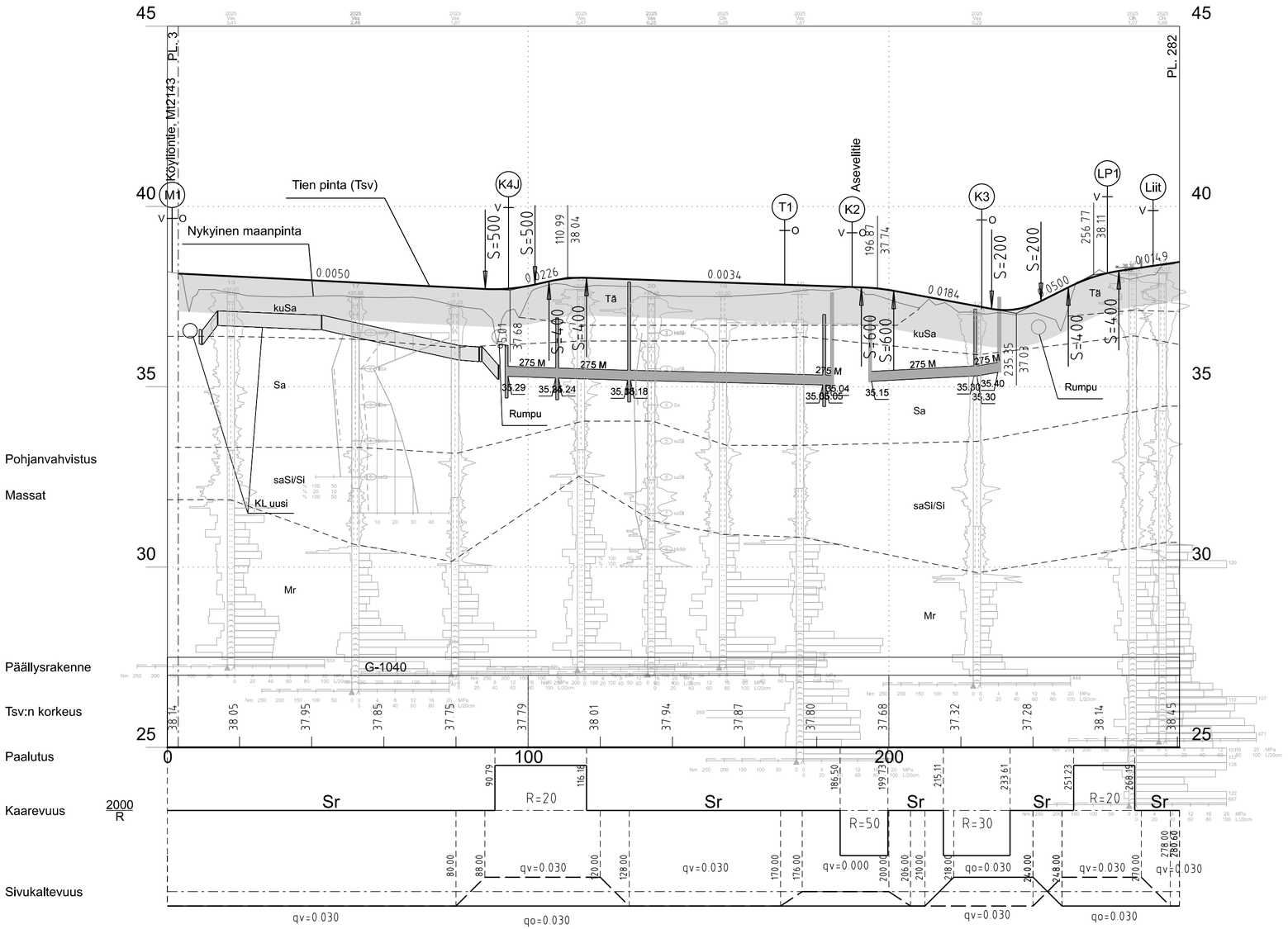

POIKKILEIKKAUS
6.5/5.5 AB, Katuluokka 5

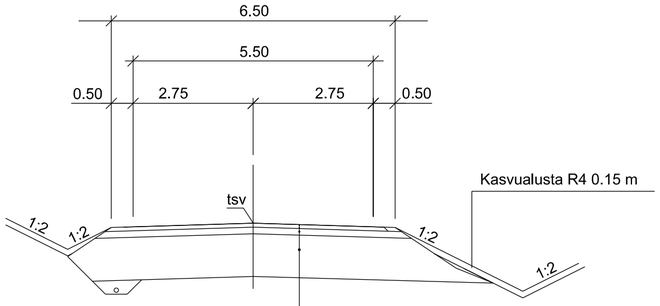

Ylempi päällystekerros AB 16	0.04 m
Alempi päällystekerros AB 22	0.05 m
Kantavakerros KaM 0/32	0.15 m
Jakavakerros KaM 0/90	0.80 m

POIKKILEIKKAUS
5.0/4.0 AB, katuluokka 5
plv 270-282

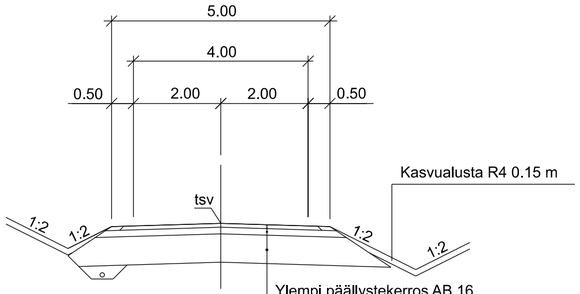

Ylempi päällystekerros AB 16	0.04 m
Alempi päällystekerros AB 22	0.05 m
Kantavakerros KaM 0/32	0.15 m
Jakavakerros KaM 0/90	0.80 m

Merkki / Pvm	Muutos	Suunn.	Tark.

Hankkeen nimi
Tampere - Pori tasoristeyksien poisto ja parantaminen,
IR247657 TAPO katusuunnitelma ja rakentamissuunitelma Köyliöntie, Kokemäki

Piirustuksen sisältö
Pituusleikkaus K1

Finnmap Infra	VÄYLÄ	KOKEMÄKI
Pvm 07.11.2025	Pvm 07.11.2025	Pvm 07.11.2025
Proj.pääll. M. Erjo	Proj.pääll. M. Heiskanen	Proj.pääll. M. Virtanen
Suunn. H. Huovinen		

Koordinaattijärjestelmä	ETRS-GK24	Mittakaava	Piir.nro
Korkeusjärjestelmä	N2000	1:1000/1:100	R24/2/K1